CZ
NOVINKA

BC

40TH

PEDROLLO®
... the spring of life

NOVINKA

Ponorná kalová čerpadla se spirálním tělesem ze šedé litiny určená pro domácnost, veřejný sektor a průmysl.

TECHNICKÉ VLASTNOSTI

- Galvanicky ošetřené spirální těleso čerpadla epoxidovou pryskyřicí
- Nerezové dvoukanálové oběžné kolo
- Precizní nerezový odlitekrukojeti čerpadla
- Nerezová hřídel čerpadla
- Dvojitá mechanická ucpávka
- Plovákový spínač s unikátním uchycením (patentováno)

ÚČEL POUŽITÍ

Ponorná kalová čerpadla typové řady **BC-N** jsou určena pro čerpání znečištěné vody nebo kanalizačních splašků v domácnostech nebo veřejném sektoru. Díky dvoukanálovému oběžnému kolu jsou schopna čerpat kapaliny s obsahem krátkých vláknitých a nerozpustných látek až do velikosti **Ø 50 mm.**
Čerpadla jsou ideální pro čerpání splaškových vod v rekreačních objektech a individuální bytové zástavbě. Díky své robustní a spolehlivé konstrukci jsou čerpadla ideální pro pevnou instalaci s bezobslužným automatickým provozem.

PROVOZNÍ LIMITY

- Hloubka ponoru pod vodní hladinou max. **5 m**
- Teplota čerpané kapaliny max. **+40 °C**
- Průchodnost pevných nečistot o velikosti **Ø 50 mm**
- Minimální ponor pro nepřetržitý provoz:
  305 mm typ BC10/50-N, **320 mm** typ BC15/50-N

ROZSAH DODÁVKY

- Čerpadlo včetně:
  – **5 m** přívodní kabel u modelů BC 10/50-N
  – **10 m** přívodní kabel u modelů BC 15/50-N
- Plovákový spínač pouze u jednofázových modelů

PRACOVNÍ CHARAKTERISTIKY

50 Hz n = 2900 ot./min.

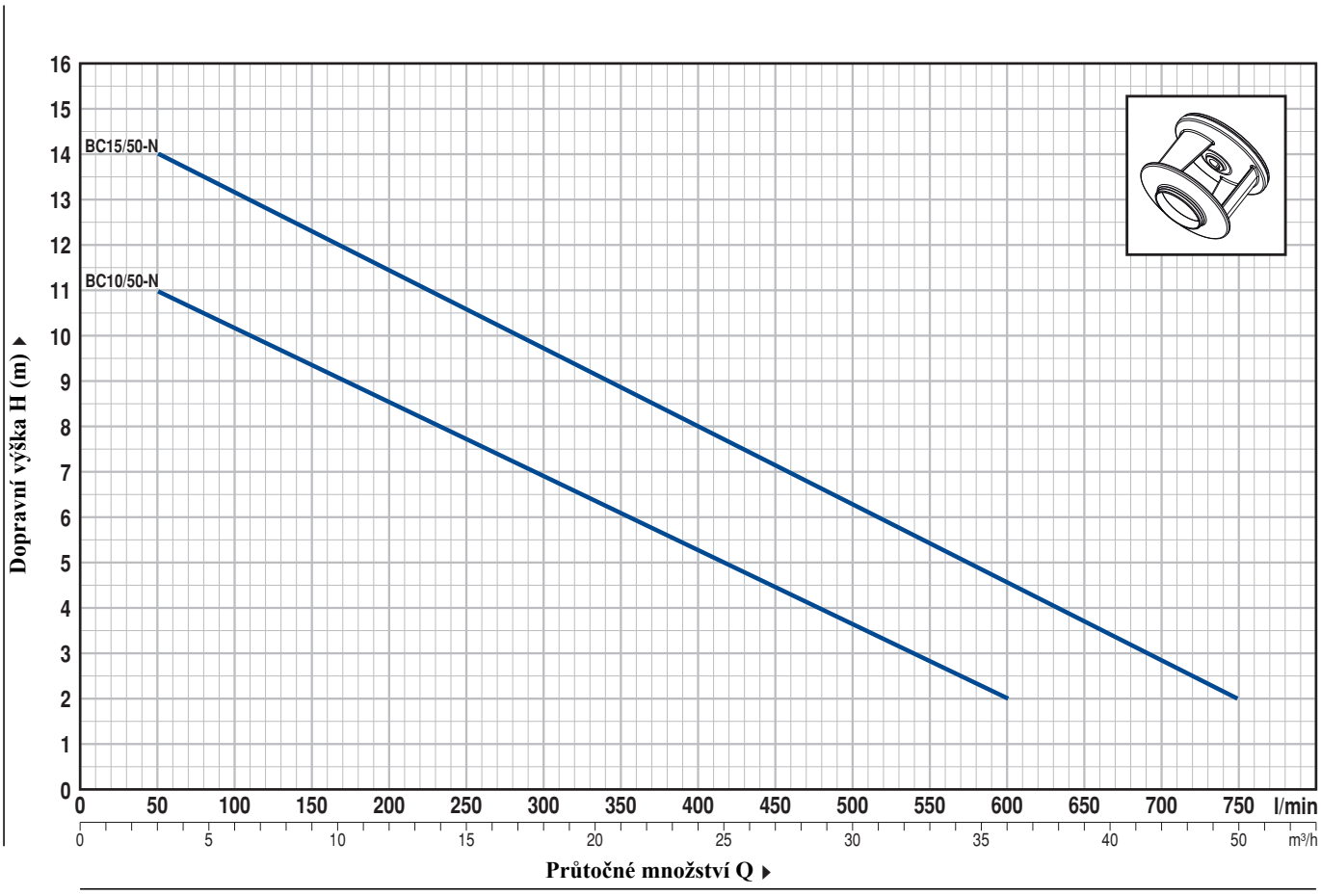

Typy čerpadel		VÝKON		Q m³/h	0	3	6	12	18	24	30	36	42	45
Jednofázová	Třífázová	kW	HP	l/min	**0**	**50**	**100**	**200**	**300**	**400**	**500**	**600**	**700**	**750**
BCm 10/50-N	**BC 10/50-N**	0.75	1	H (m)	12	11	10	8.5	7	5	3.6	2		
BCm 15/50-N	**BC 15/50-N**	1.1	1.5		15	14	13	11.5	9.7	8	6.3	4.6	2.9	2

Q = Průtočné množství H = Dopravní výška

Tolerance pracovní charakteristiky v souladu s normou EN ISO 9906 Třída 3.

KONSTRUKČNÍ CHARAKTERISTIKY

1	**TĚLESO ČERPADLA**	Litina, připojovací rozměry v souladu s normou ISO 228/1
2	**TROJNOŽKA**	Nerez ocel AISI 304
3	**OBĚŽNÉ KOLO**	Nerez ocel AISI 304 Dvoukanálové kolo
4	**PLÁŠŤ MOTORU**	Nerez ocel AISI 304
5	**VÍKO MOTORU**	Nerez ocel AISI 304
6	**HŘÍDEL**	Nerez ocel EN 10088-3 - 1.4104

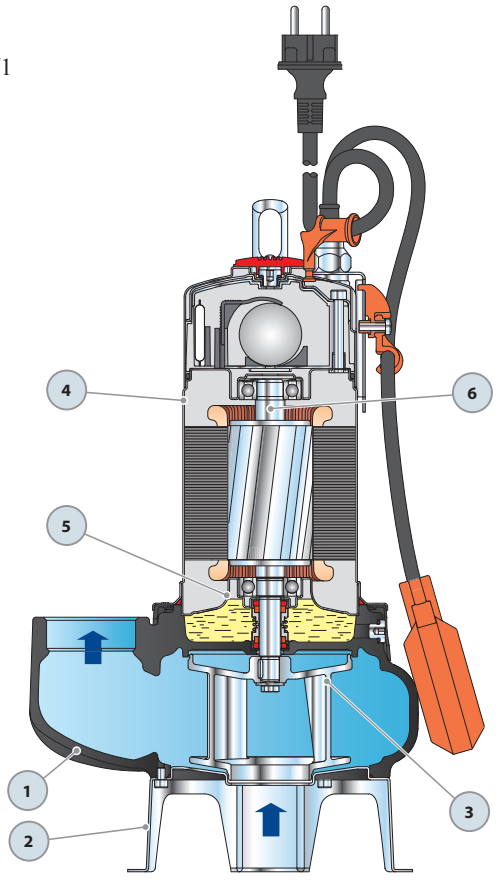

ROZMĚRY

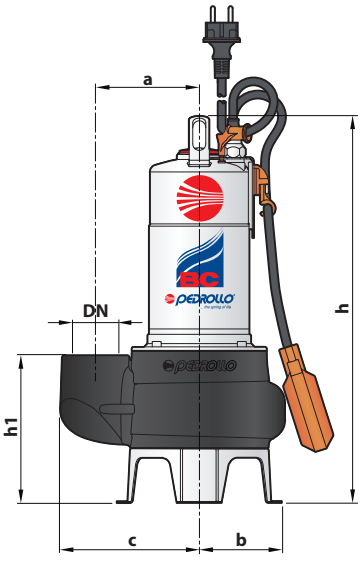

Příklad instalace

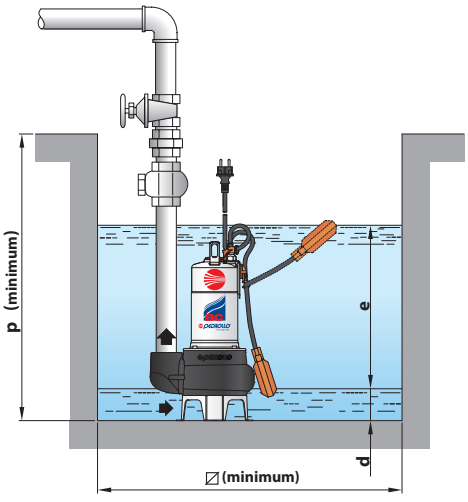

Typy čerpadel		Připojení	Průchodnost	Rozměry v mm								
Jednofázová	**Třífázová**	**DN**		a	b	c	h	h1	d	e	p	⧄
BCm 10/50-N	BC 10/50-N	**2”**	**Ø 50 mm**	115	95	155	431	164	60	**nastavitelné**	500	500
BCm 15/50-N	BC 15/50-N						446					